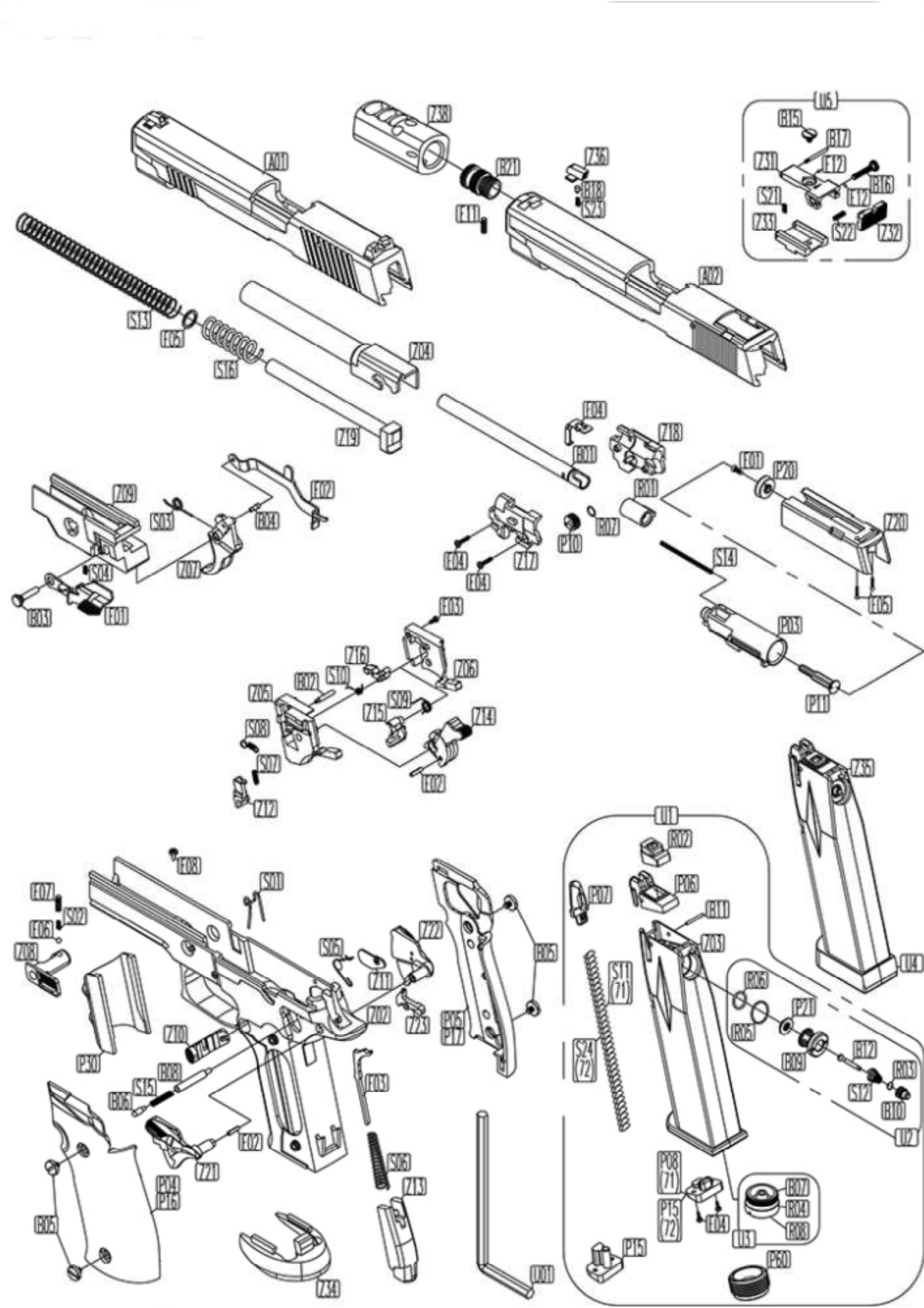

U5
B15
B17
Z31
E12
B16
S21
E12
Z33
S22
Z32
Z38
A01
B21
Z36
B18
S23
E11
A02
S13
E05
S16
Z04
Z19
E04
Z18
B01
E01
P20
R01
Z09
S03
B04
E02
R07
Z20
P10
E04
Z17
S14
S04
Z07
E04
E05
B03
E01
E03
P03
Z16
Z06
B02
S10
Z05
S09
Z15
Z14
P11
S08
S07
E02
Z12
Z35
U1
R02
E08
S01
P07
P06
E07
S02
B11
E06
Z08
S05
Z22
B05
Z03
S11
(71)
U4
Z11
R06
P21
Z02
Z23
P05
P17
R05
Z10
S24
(72)
B12
B09
R03
P30
B08
S15
F03
S12
B06
B10
E02
U2
Z21
S06
P08
(71)
B07
P04
P16
Z13
P15
(72)
E04
R04
R08
B05
U3
P15
P60
Z34
U01